207691
BE-F50/50-F5-K
Flächenbeleuchtung

- Hoher Überstromfaktor
- Pulsbetrieb zum Inspizieren sich schnell bewegender Objekte
- Extrem lichtstark für hohe Tiefenschärfe
- Hohe Lebensdauer durch intelligentes Thermomanagement
- Homogenes Leuchtfeld
- Hohe Schutzart IP 67
- Robustes Metallgehäuse

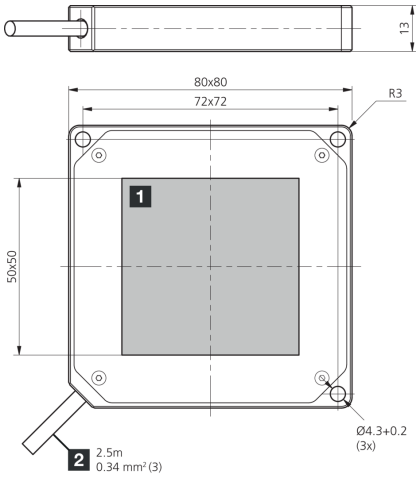

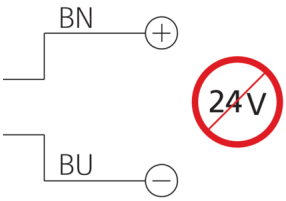

Betrieb ausschließlich mit Flash-Controller an einem *Supply Class 2* - Netzteil!

Use only with flash equipment driven by a power supply *Class 2*!

A utiliser exclusivement avec un contrôleur d'impulsion connecté a une alimentation *Class 2*!

1) Leuchtfläche 2) Anschlusskabel

Funktion

Technische Daten (typ.)	+20°C
Leistungsaufnahme (im Puls/max.)	40,0 W
Bestromungsfaktor (im Puls/max.)	8
Bestromung (im Puls/max.)	1600 mA
Betriebsspannung	Keine Konstantspannung!
Verpolschutz	nein
Isolationsspannungsfestigkeit	500 V
Leuchtfläche	50 x 50 mm
Gehäusematerial	Aluminium (schwarz, eloxiert)
Material	■ PUR (Kabel) ■ PC, opal diffus (Schutzoptik)
Risikogruppe (DIN EN 62471)	Freie Gruppe
Zulassungen	UL
Bauform	Flächenbeleuchtung
Lichtquelle	LED
Farbe	Weiß (diffus)
Wellenlänge	6500 K
Regelung	Blitzbar per Flash-Controller
Schock-/Schwingbeanspruchung	30 g, 11 ms / 10 … 55 Hz, 1,0 mm
Umgebungstemperatur Betrieb	0 … +40 °C
Schutzart	IP 67

207691
BE-F50/50-F5-K
Flächenbeleuchtung

Technische Daten (typ.)	+20°C
Anschluss	Kabel, 2,5 m (offenes Ende, Betrieb nur mit Flash-Controller!)

Weitere Informationen / Zubehör	https://www.di-soric.com/207691

© di-soric . Änderungen vorbehalten . 16.01.2025 . Seite 2 (2)