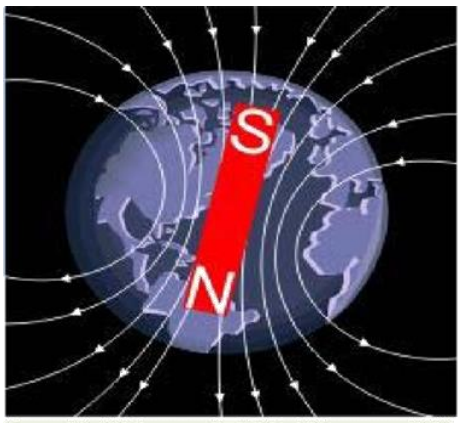

AF6133/E三轴地磁传感器

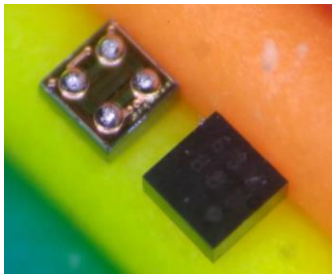

AF6133/E 三轴地磁传感器可适用于各种磁力感测的应用，例如在手机平板上的电子罗盘，运动传感器，室内导航及磁性指纹定位。AF6133/E 利用第三代宇能電专有的异向性磁阻(AMR) 技术，具有優異的抗磁干擾能力、高灵敏度、低噪音、極低磁滞曲線以及極低溫度特性漂移的先天特质。

AF6133/E具有极高准确度校准方案，可改善环境和产品老化问题。 AF6133/E内建自我校正（BISC）功能而不仅是自我测试。由于BISC的高精度，它可以将非外部磁场，温度，封装/ 电路板应力和产品老化效应归零。 因此，AF6133/E可以持续提供高品质和卓越的客户体验。

AF6133/E AMR地磁传感器尺寸仅0.8 x 0.8 x 0.5 毫米，使用WLCSP封装，可与AK09918 pin to pin相容，内含16位A/D转换器并使用I²C作为传输接口，可支持1.62V至1.98V单电源供应。

产品特征

- ✧ 三轴AMR磁阻传感器
- ✧ 0.8 x 0.8 x 0.5 mm WLCSP封装
- ✧ 优异的抗磁干扰能力
- ✧ 高灵敏度
- ✧ 低噪声
- ✧ 极低磁滞曲線
- ✧ 极低温度特性漂移
- ✧ 极高准确度校准方案 – 内建自我校准功能(BISC)
- ✧ 内建16位A/D转换器相连接，且在±22高斯磁场下可达到0.15 μT/LSB的精准度
- ✧ 支持I²C界面
- ✧ 支持传感器同步(S4S)功能 (option)

应用

- ✧ 电子罗盘
- ✧ 无人机/机器人操作
- ✧ 穿戴式装置
- ✧ 虚拟现实/扩增实境
- ✧ 导航机
- ✧ 室内导航/磁性指纹定位
- ✧ 磁力计
- ✧ 消费性电子产品

AF6133/E 功能方塊圖

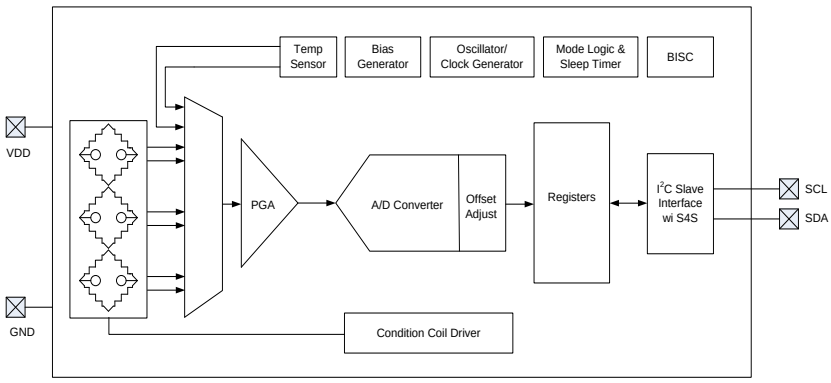

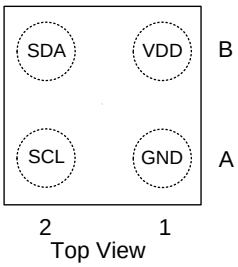

脚位描述

脚位	脚位名字	脚位功能
A1	GND	接地
A2	SCL	I²C 时钟串口
B2	SDA	I²C 资料串口
B1	VDD	电源 (1.62V~1.98V)

Copyright @ 2018 Voltafield Technology Corporation

Downloaded From Oneyac.com

单击下面可查看定价，库存，交付和生命周期等信息

>>Voltafield

Downloaded From Oneyac.com