# 203937
# KSSTI 600/80 FG3LK-AIBS
# Kapazitiver Etikettensensor

- Erfassung von Transparent- und Papieretiketten
- Große Schlitztiefe für breite Etiketten
- Empfindlichkeitseinstellung über Teach-Taste
- Autoteach im laufenden Prozess
- Fernteachmöglichkeit mit Tastensperrfunktion
- Temperatur- und Luftfeuchtigkeitskompensation
- Statisches Funktionsprinzip
- Teilbares Gehäuse

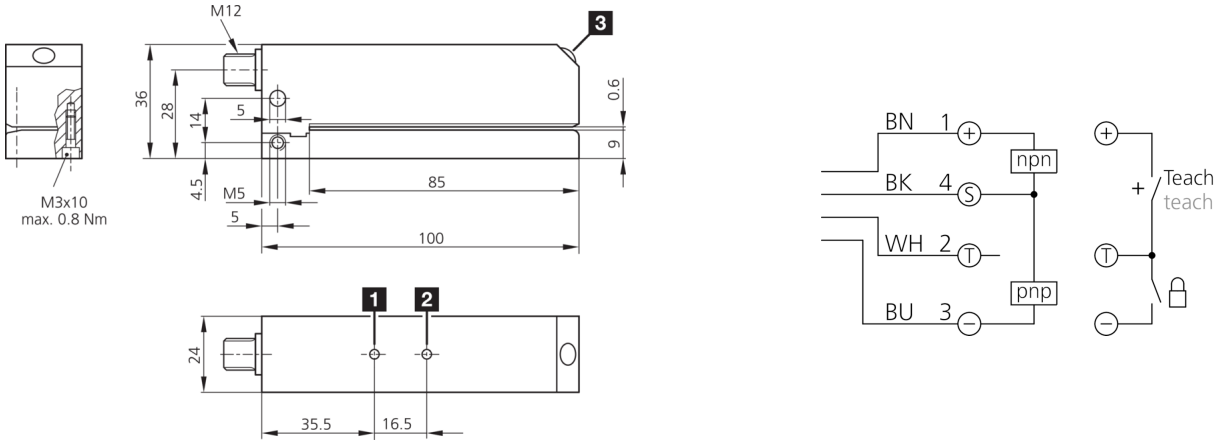


1) LED BETRIEB
2) LED STATUS
3) Taste TEACH

BK: schwarz BN: braun BU: blau WH: weiß

**Funktion**

| Technische Daten (typ.) | +20°C, 24 V DC |
|---|---|
| Betriebsspannung | 10 … 35 V DC |
| Leerlaufstrom (max.) | 70 mA |
| Isolationsspannungsfestigkeit | 500 V |
| Schenkellänge innen | 85 mm |
| Gehäuseabmaße | 24 x 36 x 100 mm |
| Gehäuselänge | 100 mm |
| Gehäusehöhe | 36 mm |
| Gehäusebreite | 24 mm |
| Gehäusematerial | Aluminium (schwarz, eloxiert) |
| Schutzklasse | III, Betrieb an Schutzkleinspannung |
| Funktionsprinzip | Kapazitiv |
| Bauform | Gabel |
| Produktserie | KSSTI Kapazitiv |
| Schaltausgang | Gegentakt, 200 mA, NO/NC, umschaltbar |
| Spannungsfall (max.) | 2,5 V |
| Gabelweite | 0,6 mm |
| Schalthysterese (max.) | materialabhängig |
| Etikettenlänge | > 2 mm |
| Etikettenzwischenraum | > 2 mm |
| Etikettenstärke | < 0,5 mm |
| Empfindlichkeitseinstellung | Teach-Taste, Fernteach |

# 203937
# KSSTI 600/80 FG3LK-AIBS
# Kapazitiver Etikettensensor

| Technische Daten (typ.) | +20°C, 24 V DC |
|---|---|
| Umgebungstemperatur Betrieb | 0 … +60 °C |
| Schutzart | IP 65 |
| Anschluss | Stecker, M12, 4-polig |
| Anschlusskabel | VK … |

| Weitere Informationen / Zubehör | https://www.di-soric.com/203937 |
|---|---|


© di-soric . Änderungen vorbehalten . 16.01.2025 . Seite 2 (2)