203602
UCC 18 M 05 OL
Induktiver Näherungssensor

- Betriebsspannung 20 ... 265 V AC, 10 ... 320 V DC
- Schutzart IP 67
- Hochflexibles Kabel
- Integrierter Verstärker
- Kurzschlussschutz
- LED/Ring-LED

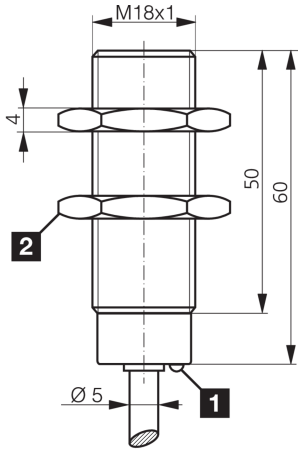

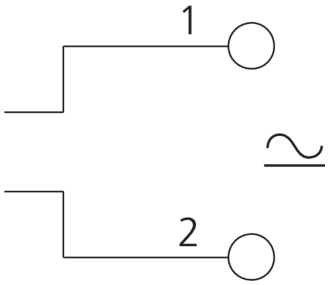

1) LED 2) Schlüsselweite 24 mm

Funktion

Technische Daten (typ.)	+20°C, 24 V DC
Betriebsspannung	20 … 265 V AC / 10 … 320 V DC
Eigenstromaufnahme	1 mA
Isolationsspannungsfestigkeit	500 V
Einbauart	bündig
Gewinde	M18 x 1
Gehäuselänge	61 mm
Gehäusematerial	Messing (CuZn, vernickelt)
Material Kabel	PVC
Anzugsmoment	20 Nm
Funktionsprinzip	Induktiv
Auswertung	digital
Bauform	Gewinde
Produktserie	INU Allspannung
Schaltausgang	200 mA (Öffner), AC/DC
Spannungsfall (max.)	6 V
Schaltabstand (SN)	5 mm
Normmessplatte	18 x 18 x 1 mm
Schalthysterese (max.)	10 %
Schaltfrequenz	25 Hz AC / 1500 Hz DC
Umgebungstemperatur Betrieb	-25 … +70 °C

203602
UCC 18 M 05 OL
Induktiver Näherungssensor

Technische Daten (typ.)	+20°C, 24 V DC
Schutzart	IP 67
Anschluss	Kabel, 2,0 m, 2-polig, A-kodiert

Weitere Informationen / Zubehör	https://www.di-soric.com/203602

© di-soric . Änderungen vorbehalten . 16.01.2025 . Seite 2 (2)