# 200025
# BW 22/22
# Befestigungswinkel

- Justierbar
- Robuste Bauweise

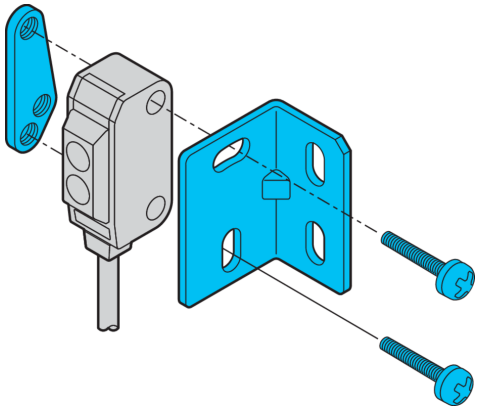

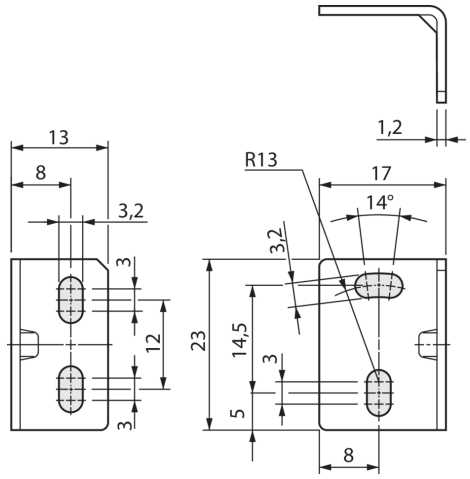


| Funktion |
|---|
| |

| Technische Daten (typ.) | |
|---|---|
| Lochabstand | 13 / 16 mm |
| Befestigung | Bohrung / Langloch |
| Befestigungsdurchmesser | Ø 3,2 mm |
| Gehäusematerial | Edelstahl (V2A 1.4301 / AISI 304) |
| Komponente | Befestigungswinkel |
| Geeignet für | Geräteserie O-20 Miniatur |
| Lieferumfang | Befestigungswinkel, Befestigungsmaterial |

| Weitere Informationen / Zubehör | https://www.di-soric.com/200025 |
|---|---|


© di-soric . Änderungen vorbehalten . 15.01.2025 . Seite 1 (1)